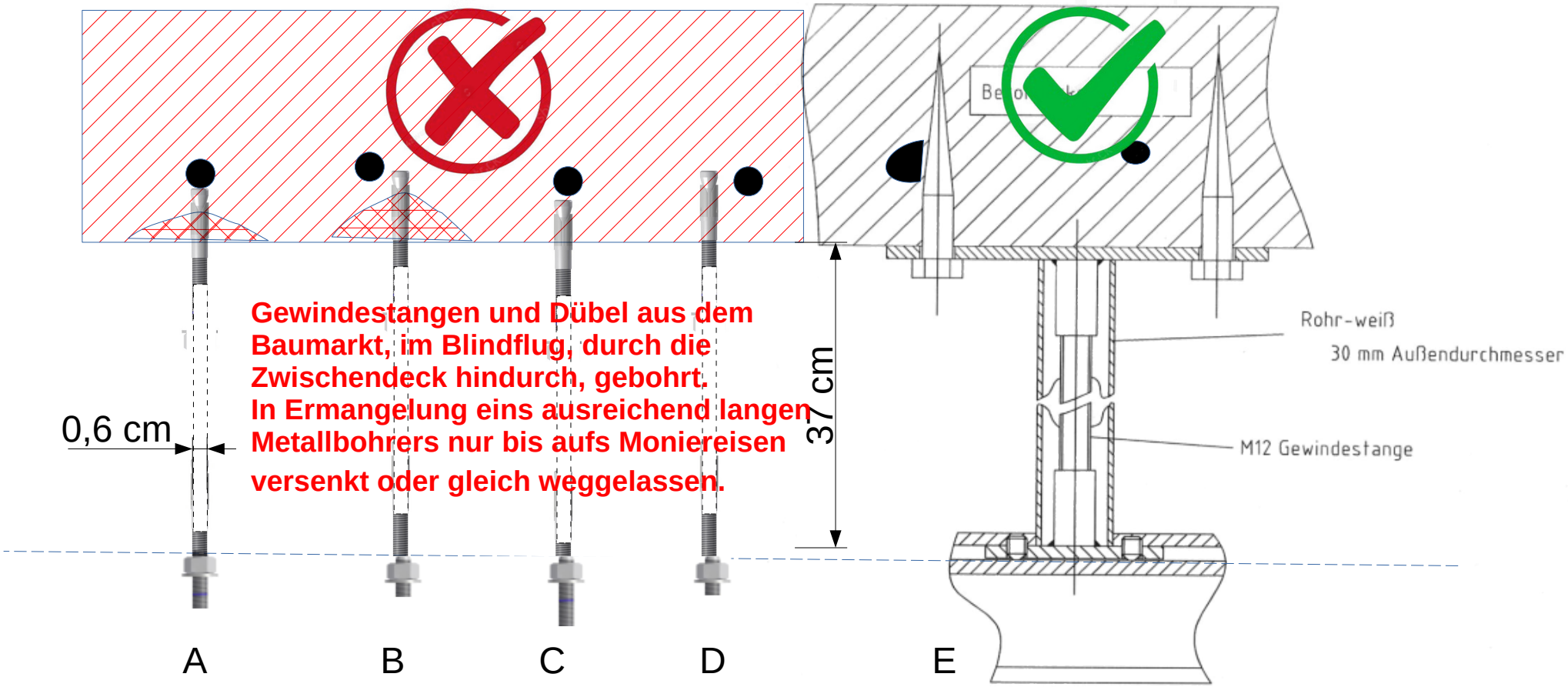

A) Abgeplatzt? Und Monierung. M10 Schwerlastdübel.
B) Ob und wieweit abgeplatzt kann man nicht feststellen.
C) Nur bis zur Monierung eingelassen.
D) Vollständig richtig montierter Schwerlastdübel.
E) Zugelassene Art der Montage.

Bei Dübelbefestigung sind Sicherheitsschrauben M13 mit verstärktem Kerndurchmesser der Stahlfestigkeit min. 5.8 zu verwenden. Es sind Schrauben in verzinkter Ausfertigung zu verwenden.